FIG. 105

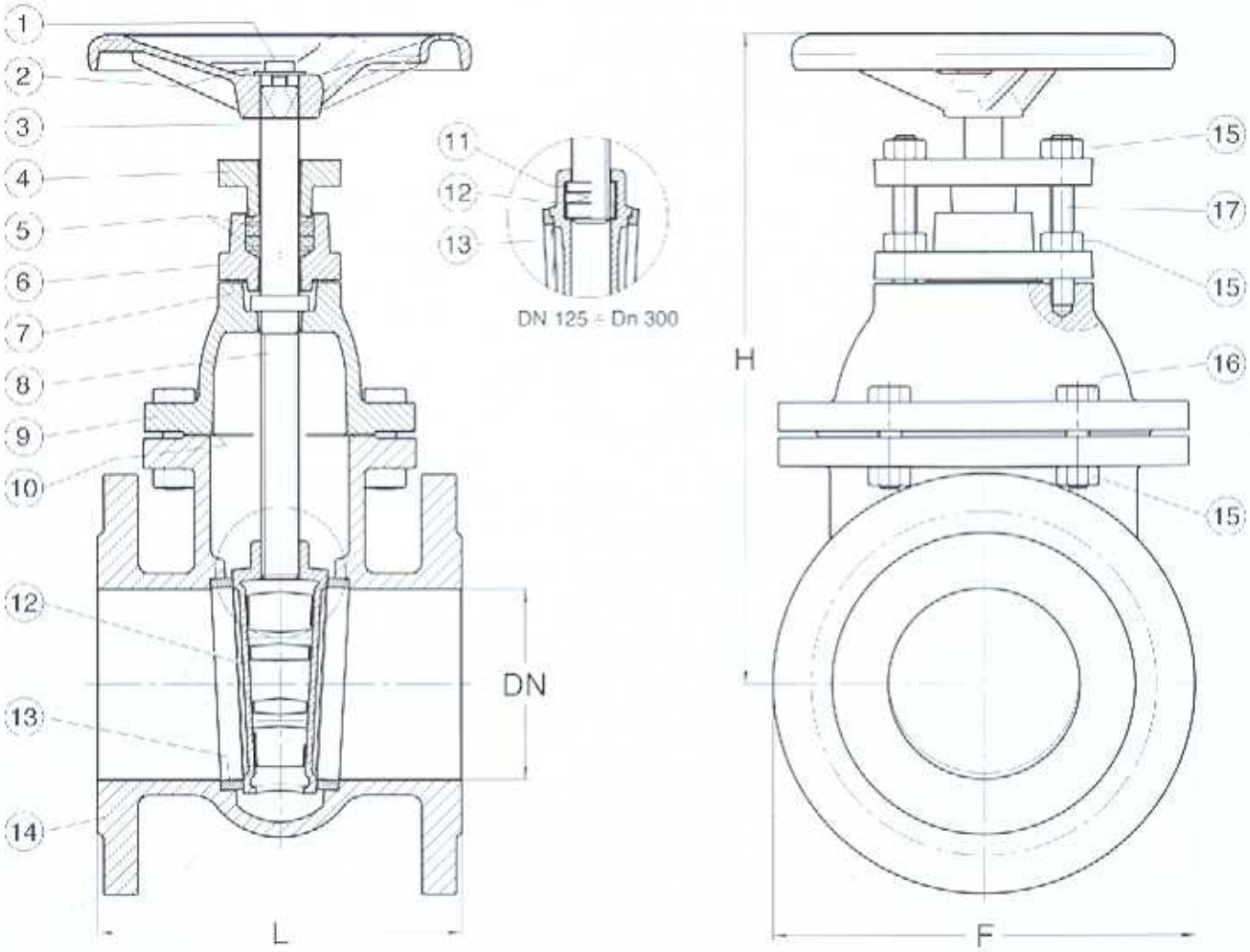

	PARTI	MATERIALI	*PARTS*	*MATERIALS*
1	VITE	ACCIAIO ZINCATO 8.8	*SCREW*	*ZINC-PLATED 8.8 CARBON STEEL*
2	RONDELLA	ACCIAIO ZINCATO	*WASHER*	*ZINC-PLATED CARBON STEEL*
3	VOLANTINO	GHISA GG25	*HANDWHEEL*	*GG25 CAST IRON*
4	PREMISTOPPA	GHISA GG25	*PACKING GLAND*	*GG25 CAST IRON*
5	BADERNA	ESENTE AMIANTO	*PACKING*	*ASBESTOS FREE*
6	PORTASTOPPA	GHISA GG25	*STUFFING BOX*	*GG25 CAST IRON*
7	GUARNIZIONE	GOMMA SBR	*GASKET*	*SBR RUBBER*
8	ASTA	OTTONE TRAFILATO	*STEM*	*DRAWN BRASS*
9	CAPPELLO	GHISA GG25	*BONNET*	*CAST IRON GG25*
10	GUARNIZIONE	GOMMA SBR	*GASKET*	*SBR RUBBER*
11	MADREVITE	OTTONE FUSO	*MOTHERSCREW*	*CAST BRASS*
12	CUNEO	OTTONE FUSO DN 40-DN 100	*WEDGE*	*CAST BRASS DN 40-DN 100*
12	CUNEO	GHISA GG25 DN 125-DN 300	*WEDGE*	*GG25 CAST IRON DN 125-DN 300*
13	SEDE	OTTONE FUSO	*SEAT*	*CAST BRASS*
14	CORPO	GHISA GG25	*BODY*	*GG25 CAST IRON*
15	DADO	ACCIAIO	*NUT*	*CARBON STEEL*
16	VITE	ACCIAIO 8.8	*SCREW*	*8.8 CARBON STEEL*
17	TIRANTE	ACCIAIO	*TIE ROD*	*CARBON STEEL*

FIG. 105 - SARACINESCA CORPO PIATTO - VITE INTERNA

Corpo, cuneo, cappello, premistoppa, volantino: ghisa
Albero di manovra: ottone trafilato
Organi di tenuta: ottone fuso

A RICHIESTA:
Motorizzazione
Microinterruttore fine corsa
Indicatore di posizione
Lucchettaggio

FIG. 105 - FLAT BODY GATE VALVE - INSIDE SCREW

Body, wedge, bonnet, stuffing box, handwheel: cast iron
Stem: drawn brass
Seat rings: cast brass

ON REQUEST:
Electric actuator
Microswitch
Position indicator
Padlock

DN		Pressione *Pressure*
da *from*	a *to*	Esercizio *Working*
40	300	10 bar

Pressioni di esercizio max ammissibili in funzione della temperatura e dei materiali

Maximum rated pressure in relation to temperature and materials

(-)10°C/(+)80°C	(+)80°C/(+)120°C	(+)120°C/(+)150°C
10 bar	10 bar	8 bar

Massima temperatura con guarnizioni standard +80°C
A richiesta guarnizioni adatte per temperatura >80°C

Max temperature with standard gaskets +80°C
On request gaskets suitable for temperature >80°C

Dimensioni - *Dimensions*											
DN	40	50	65	80	100	125	150	175	200	250	300
F	150	165	185	200	220	250	285	315	340	395	445
L	140	150	170	180	190	200	210	220	230	250	270
H	230	245	290	315	355	415	460	510	545	635	725
Kg.	9	11	15	18	22	31	40	51	60	85	135
□ asta □ *stem*	11	12	14	14	17	17	19	19	19	22	24